【フルハイビジョンHD-SDI(2.2メガピクセル)AUTO WDR 暗視カメラ　仕様書】

■仕様

撮像素子	1/2.8インチ Sony Progressive Scan CMOS
走査方式	プログレッシブスキャン方式
映像出力	デジタル)HD-SDI出力/1080P(25/30/50/60)、720P(25/30/50/60)、BNC アナログ)1.0vp-p/75Ω、BNC
有効画素数	1944(H)×1104(V)　214万画素
水平解像度	1100TV本相当以上
最低照度	0Lux(IR:ON)
レンズ	バリフォーカルレンズ(DCタイプ)内蔵 f2.8mmf～11mm/F1.4 水平画角95.5°～32°/垂直画角79°～24°
S/N比(AGC:OFF)	50dB以上
AGC	自動/マニュアル(0～29.02dB)選択
逆光補正(BLC)	自動
Day&Night	赤外線自動照射(CDSセンサー)/IRカットフィルター
電子感度アップ	ー
WDR	自動/ON/OFF選択
電子シャッター	自動(1/10～1/10,000秒)
フリッカレス	設定可
ホワイトバランス	ATW/PUSH/USER(マニュアル)/AWC
赤外線照射距離	約25m　8LED/850nm(拡散型IR)
付加機能	OSDメニュー設定、2-DNR、3-DNR、SMART-IR、ミラー機能、スモーク補正 カメラタイトル、プライバシーゾーン
電源	DC12V±10%
消費電流	最大1.5A
使用条件	-20℃～+50℃/90%RH以下
外形寸法/重量	Φ75×238(L)mm/680g(カメラ本体)
付属品	ACアダプタ(DC12V/2A)

■外形寸法

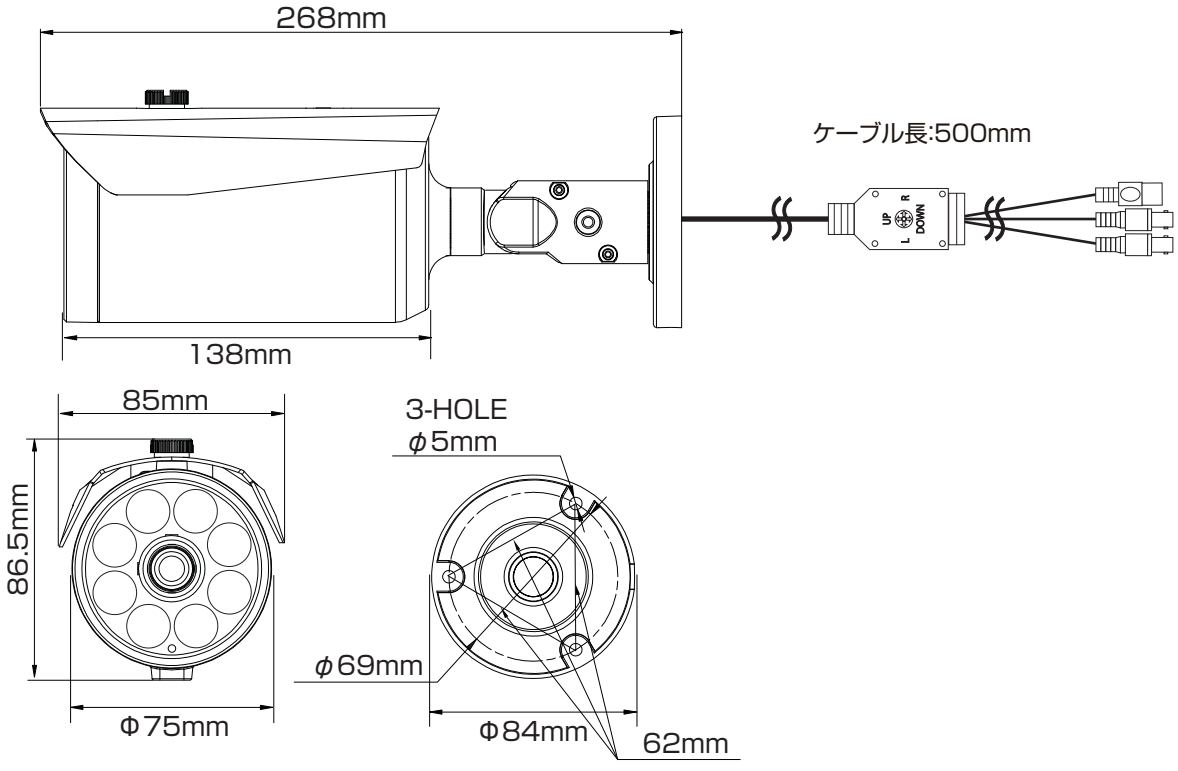

【4CH.HD-SDI省スペースビデオレコーダー　仕様書】

■仕様

映像	映像入力	4CH HD-SDI(SMPTE292M)、BNC 720P(60)、1080P(30)
	映像出力	1×HDMI、1×VGA
音声	音声入力	1×RCA
	音声出力	1×(HDMI、RCA)
表示	ディスプレイモード	4分割、各画面、シーケンシャル、非表示、ポップアップ表示、PIP、デジタルズーム(×10)
	ディスプレイレート	120fps
	ディスプレイ解像度	720p、1080p
録画	圧縮方式	映像:H.264　音声:G.726
	マルチモード	ペンタプレックス(ライブ、再生、録画、バックアップ、遠隔監視(同時))
	録画モード	連続/モーション/アラーム/スケジュール(併用録画可)
	録画レート(解像度)	120fps(1280×720p)/60fps(1920×1080p)
	モーション録画	感知エリア設定(8×8)、感度設定(9段階)/プレレコード
	プレレコード	1秒～5秒
	表示	4分割、各画面、デジタルズーム(×10)
再生	検索モード	日時/カレンダー/イベント(アラーム、モーション)/先頭/最終
	再生速度	ノーマル、早送り、巻戻し(×2、4、8、32、128) コマ送り、一時停止
	バックアップ/コピー	USB2.0USBメモリ、CMS
	インターフェイス	10/100/1000Base-t Ethernet(RJ-45)/DynanicDNS対応※
ネットワーク	WEBブラウザ	internet Explorer7.0以上、3G
	HDD	SATA　2TB(最大4TB)、e-SATA(最大4TB)
その他	アラーム入出力	4入力/1出力
	通信	RS-485
	電源	AC100V(DC12V/3.5A　ACアダプタ)
	消費電流	最大3A
	使用条件	5℃～40℃/20～80%RH
	外形寸法/重量	340(W)×60(H)×258(D)mm/約2.1kg(HDD含まず)
	付属品	ACアダプタ(DC12V/3.5A)、リモコン、マウス、 クライアントソフト(CD)、HDMIケーブル

※DynamicDNSの設定をすることで、日々のランニングコストが必要な固定IPを取得する必要がなく、
ネットワークの監視が可能となります。(安定的な運用には固定IPの取得を推奨します)
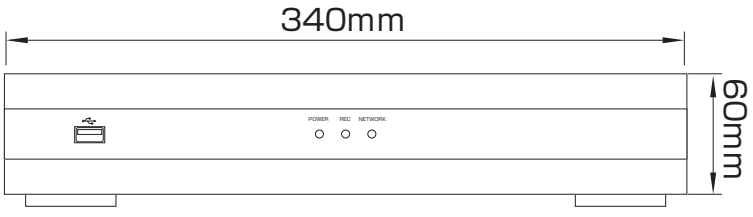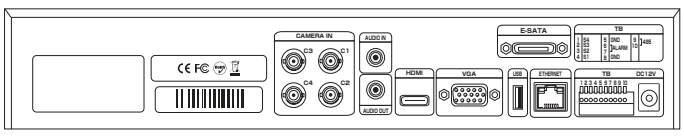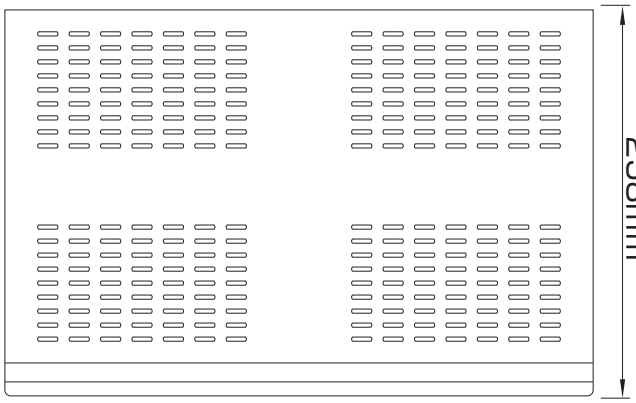
■外形寸法